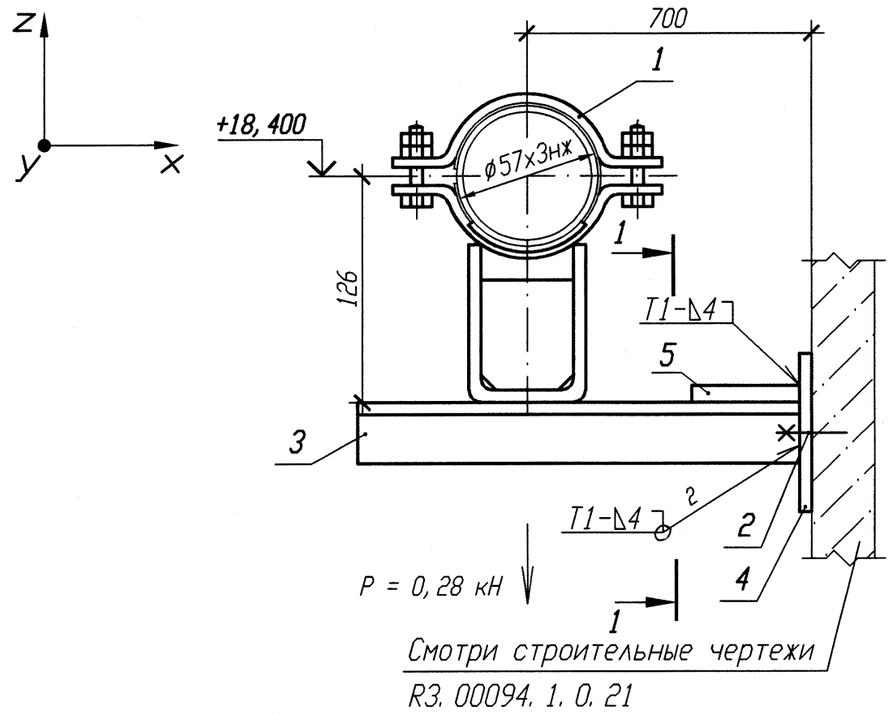

РАЗРЕЗ 1-1

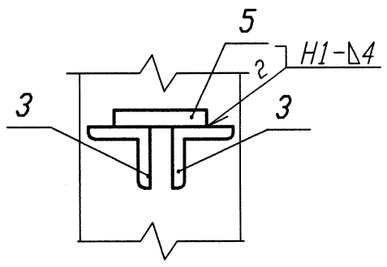

Спецификация деталей

Поз.	Обозначение	Наименование	Кол.	Материал	Масса, кг ед.	Масса, кг общ.	Приме-чание
1	Л8-511. 000-11	Опора 57К	1	Сборный	1, 77	1, 77	
2	ГОСТ 28778-90	БСР 10х100 У3	2	Сборный	0, 09	0, 18	
3	ГОСТ 8509-93	Уголок Б 50х50х5 l=750	2	Вст 3 сп 5 ГОСТ 535-2005	2, 835	5, 67	
4	10. 377. 01	Лист Б-ПН 4х140х80	1	ст 3 сп 5 ГОСТ 14637-89	0, 35	0, 35	
5	ГОСТ 19903-74	Лист Б-ПН 4х100х100	1	ст 3 сп 5 ГОСТ 14637-89	0, 31	0, 31	
	ГОСТ 2246-70	Проволока		Св-04Х19Н11М3			
	ГОСТ 9467-75	Электроды		УОНИИ 13/45			
				Итого:		8, 28	

N опоры	Рабочее состояние						Холодное состояние						Сейсмическое состояние					
	Усилия, кН			Моменты, кН. м			Усилия, кН			Моменты, кН. м			Усилия, кН			Моменты, кН. м		
	Px	Py	Pz	Mx	My	Mz	Px	Py	Pz	Mx	My	Mz	Px	Py	Pz	Mx	My	Mz
3TS21Y011	-0, 060	-0, 103	-0, 213	0, 001	-0, 010	-0, 091	0	-0, 001	-0, 210	0, 003	-0, 014	0, 001	0, 013	0, 010	0, 004	0, 001	0, 003	0, 014

1 Привязку опоры смотри 3TS21Z09.
2 Сварку производить по ГОСТ 5264-80.
3 Отметка трубопровода подлежит уточнению в соответствии с уклоном трубопровода.
4 Сварку опоры с трубопроводом производить по Л8-511. 000.
5 Изготовить один комплект.

Изм.	Кол. уч.	Лист	N док.	Подп.	Дата
1	-	Нов.	102-12	-	-
Инженер		Соприф			24.08
Пров. вед. инж.		Веренцова			24.08
Пров. нач. гр.		Хук			24.08
Н. контр		Краснояров			27.08

АРХИВНЫЙ ЭКЗЕМПЛЯР

Инв. N подл. R3. 00783. 1. 0. 11
Лист 292

R3. TS21. 3012. 011. 01. 00. 098

Ростовская АЭС Блок 3

Реакторное отделение
Негерметичная часть
Трубопроводы системы очистки технологических сдувок

Стадия	Лист	Листов
Р		1

Опора скользящая
3TS21Y011

ОАО "НИАЭП" 2012

Взам. инв. N	Подп. и дата	Инв. N подл.	R3. 00783. 1. 0. 11